MONTAGEANLEITUNG FÜR PTFE-SCHLÄUCHE

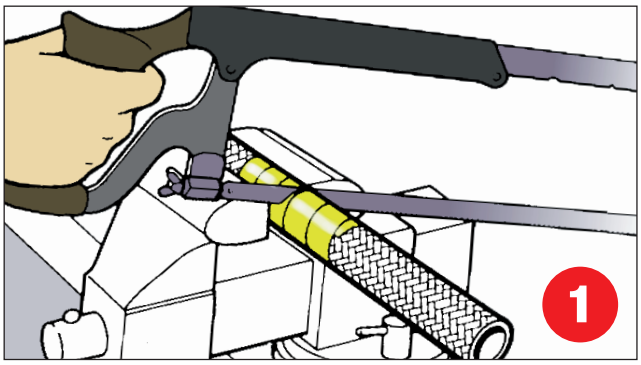

Schlauch am Trennpunkt mit einem Textilband umwickeln. Mit einer feinen Säge oder einer Schneidemaschine wird der Schlauch exakt gerade durchtrennt. Kleine PTFE-Ausfransungen, die beim Schneiden entstehen, sollten mit einem Messer vorsichtig entfernt werden. Textilband entfernen und die Überwurfmutter des Anschlusses auf die Leitung schieben.

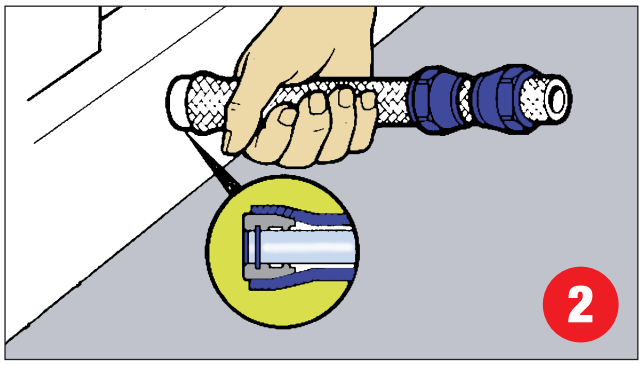

Mit einem kleinen Schraubenzieher oder Spezialwerkzeug **(Best.-Nr. 1241-0)** die Edelstahlhülle etwas von der PTFE-Seele entfernen. Die Dichtolive wird nun bis zum Bund auf die PTFE-Seele geschoben. Drücken Sie hierfür den Schlauch mit der Olive gegen eine gerade Fläche.

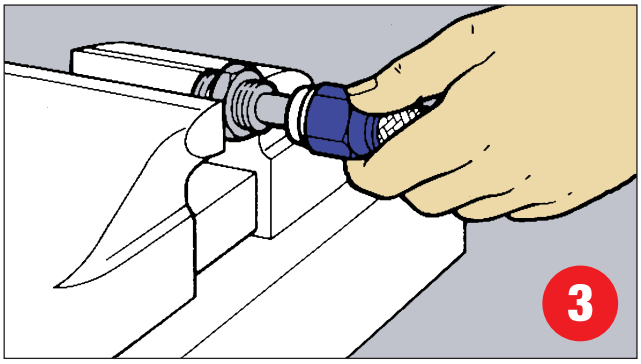

Die Überwurfmutter wird nun über die Olive geschoben. Das Gegenstück des Anschlusses wird in die Werkbank gespannt. Der Schlauch wird dann auf das Anschlussröhrchen geschoben und zuerst per Hand angezogen.

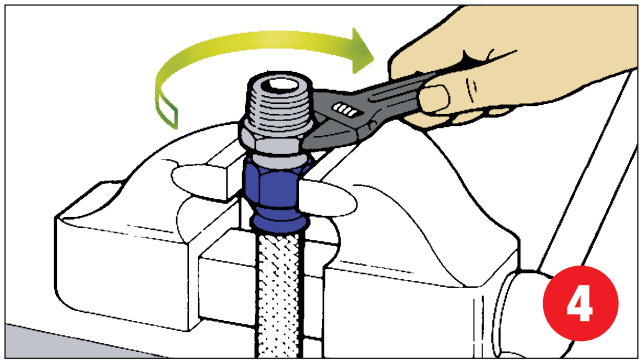

Die Überwurfmutter mit einem Schlüssel anziehen. Der Abstand zwischen Überwurfmutter und Anschlusssechskant sollte 0,8 mm oder weniger betragen. Die Leitungen nach Endmontage mit doppeltem Arbeitsdruck auf Dichtigkeit prüfen. **Achtung:** Die Dichtolive muss nach einem Zerlegen des Anschlusses erneuert werden.

ISA-Racing GmbH · August-Horch-Straße 11 · 56736 Kottenheim
Tel.: 02651 - 9625-0 · Fax: 02651 - 9625-10 Mail: info@isa-racing.de